Adam meble

**INSTRUKCJA MONTAŻU**
**ASSEMBLY INSTRUCTION**

Do montażu potrzebne są :

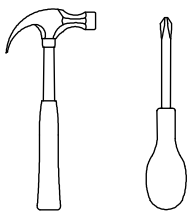

# SYSTEM KOALA
# SZAFKA CL 18

## ZASADY UZYTKOWANIA MEBLI:

1.Meble powinny być użytkowane zgodnie z ich konstrukcją i przeznaczeniem.
2.Meble powinny być przechowywane i używane w odpowiednich warunkach tj. nie należy dopuszczać do nadmiernego przegrzewania (przesuszenia), unikać wilgoci (zamoczenia, przemarzania).
3.Meble powinny być używane w pomieszczeniach suchych i zabiezpieczonych przed szkodliwymi wpływami atmosferycznymi oraz bezpośrednim działaniem promieni słonecznych.
4.Mebli nie należy ustawiać w odległości mniejszej jak 1 metr od czynnych grzejników.

## NIE UWZGLĘDNIA SIĘ ZGŁOSZEŃ REKLAMACYJNYCH OBEJMUJĄCYCH:

1.Uszkodzenia powstałe w wyniku niewłaściwego przewozu bądź przenoszenia mebli oraz złego montażu, jak również wynikłe po sprzedaży ze zdarzeń losowych i innych okoliczności.
2.Uszkodzenia powstałe w wyniku niewłaściwego użytkowania, przechowywania i konserwacji, jak również po stwierdzeniu napraw przez osobę nieupoważnioną.
3.Wady i uszkodzenia w następstwie których obniżono cenę wyrobu.

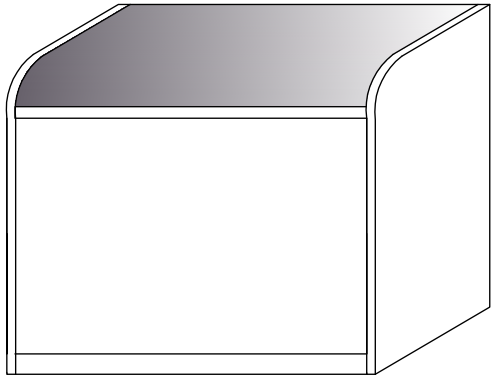

## UWAGA !

W dniu zakupu mebli należy sprawdzić (najlepiej w sklepie) stan zakupionych mebli tzn.:
1.Czy towar jest zgodny z zamówieniem
2.Czy elementy nie są uszkodzone i czy ich ilość wraz z akcesoriami jest zgodna z poniższym wykazem

| | Wykaz formatek | Wymiar (mm) | Ilość |
|---|---|---|---|
| A | noga | 480x360 | 2 |
| B | blat | 758x370 | 1 |
| C | dno | 764x320 | 1 |
| D | przod, tyl | 764x360 | 2 |
| E | cokol | 764x60 | 2 |
| F | | | |
| G | | | |
| H | | | |
| I | | | |
| | | | |
| K | | | |
| L | | | |
| M | | | |
| N | | | |
| O | | | |
| | | | |
| R | | | |
| S | | | |
| T | | | |

| a | b | c | d | e | f | g | o | p | s |
|---|---|---|---|---|---|---|---|---|---|
| | | | x 12 | 9,1 / 3,5 x 6 | x 2 | x 4 | | | |
| | | x 6 | x 1 | x 4 | x 2 | | | x 24 | |
| | | l | m | n | h | | | r | |

**UWAGA !**
**KROK 1: montujemy akcesoria tzn. przykręcamy zawiasy do klapy**
**KROK 2: łączymy elementy i tworzymy zarys bryły z łączenia.**
**UWAGA WAŻNA KOLEJNOŚC MONTAŻU , POSTĘPUJ WEDŁUG INSTRUKCJI.**

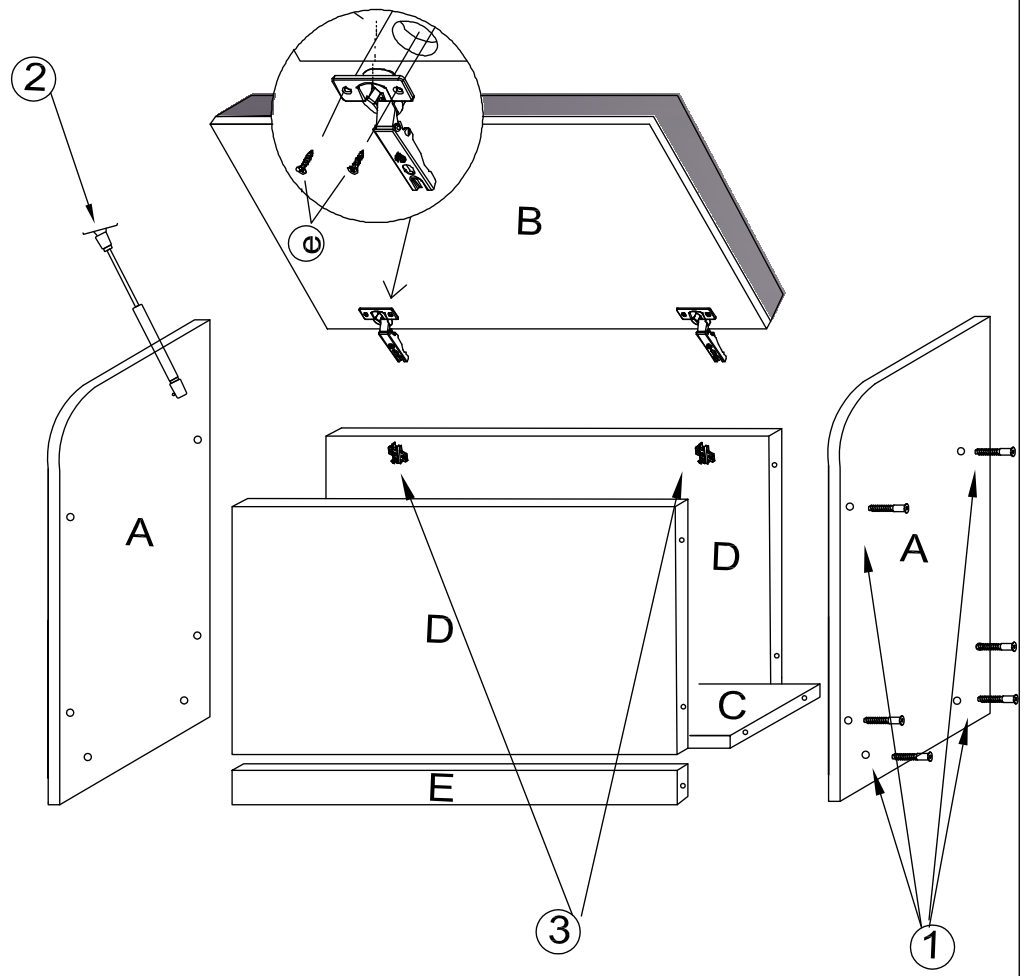


1

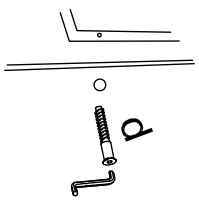


2

**Instrukcja montażu siłownika dodana oddzielnie do siłownika**

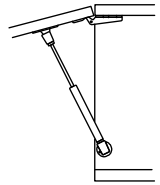
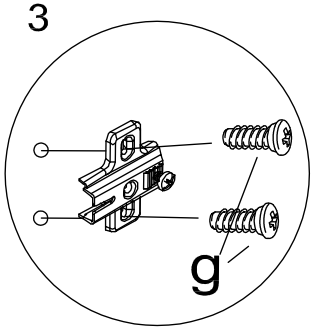
3