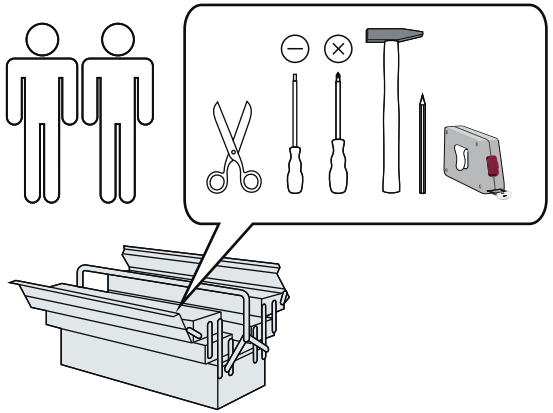

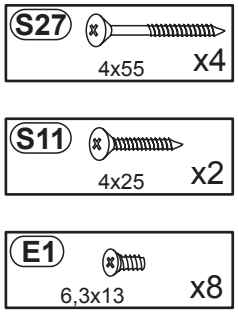
S27
4x55
x4
S11
4x25
x2
E1
6,3x13
x8

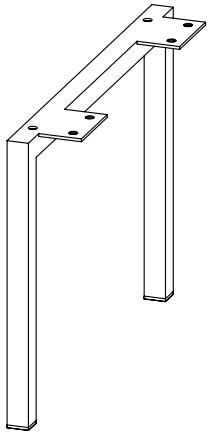

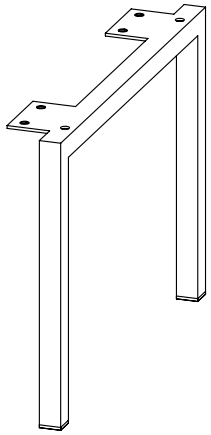

0
10
20
30
40
50
60
70
80
90
100

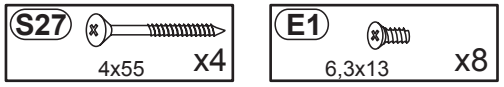
S27
4x55
x4

E1
6,3x13
x8

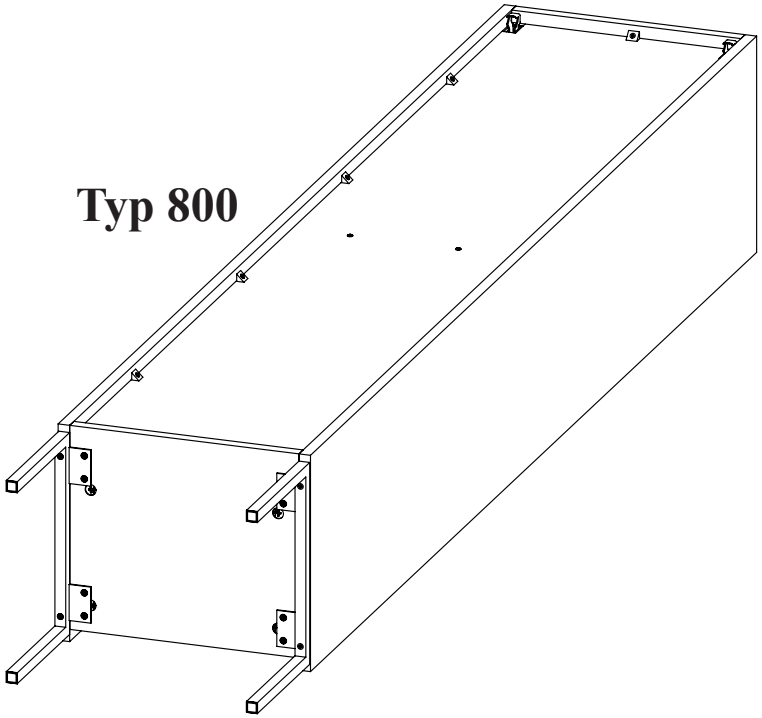
Typ 800

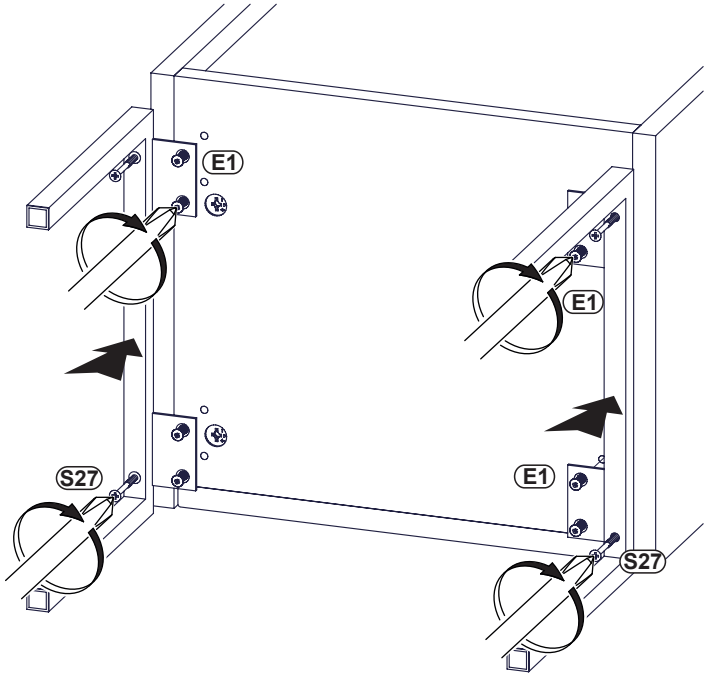
E1
E1
S27
E1
S27

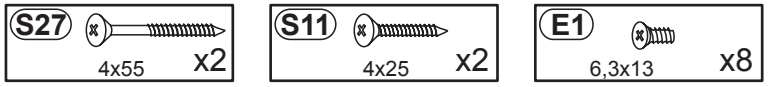
S27
4x55
x2
S11
4x25
x2
E1
6,3x13
x8

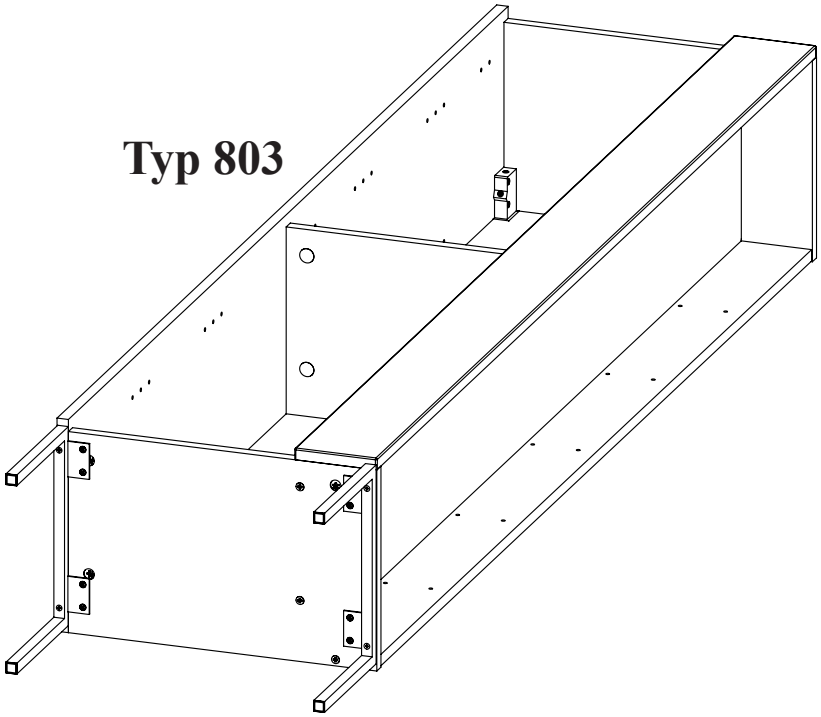
Typ 803

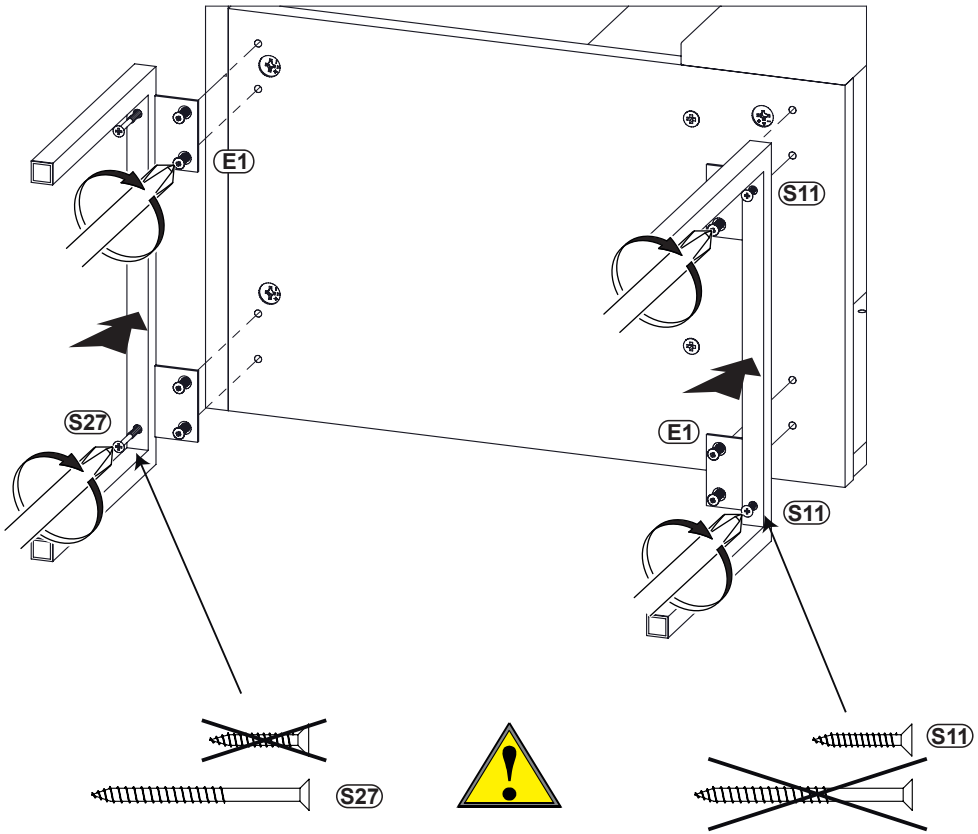
E1
S11
S27
E1
S11
S27
S11